რუსუდანის ვერცხლის მონეტები სამშვილდედან

(2019 წლის აღმოჩენა)

ბერიკაშვილი დავით,
საქართველოს უნივერსიტეტი
d.berikashvili@ug.edu.ge

შესავალი

2019 წლის 24 ივლისს, სამშვილდის ნაქალაქარზე, სიონის საკათედრო ტაძრის სიახლოვეს მიმდინარე არქეოლოგიური გათხრების დროს, აღმოჩნდა სამარხი რომელსაც მიენიჭა რიგითი ნომერი 4. მიუხედავად იმისა, რომ სამარხი გვიანდელი არქეოლოგიური კონტექსტებით იყო დაზიანებული, აქ გამოვლენილმა არქეოლოგიურმა მასალამ მაინც მოგვცა საშუალება განგვესაზღვრა მისი თარიღი და სოციალური ხასიათი*.

ნაწილობრივ დაზიანებულ ჩონჩხთან ერთად, სამარხში აღმოჩნდა ძლიერ კოროზირებული რკინის ბეჭედი, თიხის ჭურჭლის ფრაგმენტები და რუსუდან დედოფლის ათი ცალი ვერცხლის მონეტა.

წინამდებარე სტატია აღნიშნული სამარხის მასალების პირველი პუბლიკაციაა. იგი დღევანდელ ეტაპზე ჩვენს ხელთ არსებული ინფორმაციის ერთგვარ შეჯამებას წარმოადგენს და ამავე დროს, სამეცნიერო მიმოქცევაში შემოაქვს ძალზედ მნიშვნელოვანი, ახალი ნუმიზმატიკური მონაპოვარი, რაც სამშვილდისა და ზოგადად, საქართველოს ისტორიის კვლევისათვის დამატებით წყაროს წარმოადგენს**.

არქეოლოგიური ნაწილი

სიონის საკათედრო ტაძარი სამშვილდის ნაქალაქარის ერთ-ერთ გამორჩეულ ხუროთმოძღვრულ ძეგლს წარმოადგენს. მისი აშენების თარიღად 759-777 წლებია დადგენილი [ჩუბინაშვილი ნ. 1969. 27], ხოლო მის აღმოსავლეთ ფასადზე არსებული ქტიტორული წარწერის შესრულების თარიღად კი - 777-778 წლები [მუსხელიშვილი ლ. 1943. 97]. ზუსტად არაა ცნობილი, თუ როდის მოხდა ტაძრის დაზიანება და ნგრევა, თუმცა, სავარაუდოა, რომ ეს IX-X საუკუნეებში უნდა მომხდარიყო და მიზეზი, შესაძლოა, ძლიერი მიწისძვრა ყოფილიყო. ამ მოსაზრებას ამყარებს ის ფაქტიც, რომ სიონის ტაძრის სამშენებლო ქვები გამოყენებულია სამშვილდის ბაზილიკის მშენებლობის დროს [ჩუბინაშვილი ნ. 1969. 9], რომელიც სწორედ ამ ხანებშია აგებული [გაგოშიძე გ., ჩანტლაძე ნ. 2009. 70]. შესაბამისად, ითვლება, რომ ამ დროს დაზიანებული, ან შესაძლოა, უკვე დანგრეული საკათედრო ტაძრის სამშენებლო მასალა ახლად მშენებარე ბაზილიკის ხუროთმოძღვრებს ხელმეორედ გამოუყენებიათ.

---

* აღნიშნულ გათხრებს სამშვილდის ნაქალაქარზე აწარმოებს საქართველოს უნივერსიტეტის სამშვილდის არქეოლოგიური ექსპედიცია (ხელმძღვანელი, პროფ. დავით ბერიკაშვილი).

** პარალელურად მიმდინარეობს სამარხიდან აღებული მიწის სინჯებისა და ტექსტილის კვლევა (პროფ. ელისო ყვავაძე - საქართველოს უნივერსიტეტი/საქართველოს ეროვნული მუზეუმი) და ასევე, ანთროპოლოგიური კვლევა მიცვალებულის სქესის, ასაკის, პათოლოგიებისა და დიეტის განსაზღვრის მიზნით (ანთროპოლოგი იზ. კუპალი - მონრეალის უნივერსიტეტი). კომპლექსური კვლევის შედეგები გამოქვეყნდება ცალკე სტატიის სახით.

სურ.1 Fig. სამშვილდის სიონის საკათედრო ტაძარი დღეს. 2019 წელი (ფოტო დ. ბერიკაშვილის) / Samshvilde Sioni Cathedral today. 2019. (Photo by D. Berikashvili).

სწორედ ამ და სხვა ისტორიული ფაქტების კვლევა-დაზუსტების მიზნით 2015-2016 წწ. დაიგეგმა და განხორციელდა გეოფიზიკური და არქეოლოგიური სამუშაოები, რაც სიონის საკათედრო ტაძარისა და ბაზილიკას შორის არსებული ტერიტორიის კვლევას გულისხმობდა [ბერიკაშვილი დ., გაბუნია თ., გაგოშიძე გ., ოდილავაძე დ., ბუხსიანიძე მ., გრიგოლია გ., კაჭარავა დ., ივანიშვილი ირ., ლომიძე ვ. 2015 . 115]. კვლევებმა, რომლებიც აქ სამი საველე სეზონის განმავლობაში მიმდინარეობდა, სიონის ჩრდილოეთითა და ჩრდილო-აღმოსავლეთით განვითარებული და გვიანი შუა საუკუნეების 18 სამარხი გამოავლინა. [ბერიკაშვილი დ., ბუხსიანიძე მ., ყვავაძე ელ., ბითაძე ლ., გაბუნია თ. 2016. 12-13]. შესაბამისად, დღის წესრიგში დადგა მათი ქრონოლოგიის, კულტურული კუთვნილების, აქ დაკრძალულ ადამიანთა სოციალური სტატუსის განსაზღვრა და ანთროპოლოგიური კვლევები. დღევანდელი მონაცემებით დგინდება, რომ სამაროვანზე დაკრძალული ადამიანები საშუალო სოციალური სტატუსის მქონე სამშვილდელი მოქალაქეები არიან და ამ ვარაუდის საშუალებას სწორედ ის ფაქტობრივი არქეოლოგიური მასალა იძლევა, რომელიც სამარხებიდან მომდინარეობს [ბერიკაშვილი და სხვ. 2016. 9-13; ბერიკაშვილი და სხვ. 2017. 10-16].

ამ და სხვა საკთხების კვლევის თვალსაზრისით განსაკუთრებით მნიშვნელოვანი გამოდგა №4 სამარხი, რომელიც სიონის უბნის N8 და O8 თხრილებს შორის მდებარე, ე.წ. „უღელის“ გათხრების დროს აღმოჩნდა (ტაბ. I).

სურ.2 Fig. სამარხი №4. სიონის უბანი. სამშვილდე (ფოტო დ. ბერიკაშვილი) / Grave №4. Sioni Area. Samshvilde. (Photo by D. Berikashvili).

როგორც სტრატიგრაფიული, ისე ქრონოლოგიური თვალსაზრისით N8 და O8 თხრილებში გამოვლენილი ფენები, ძირითადად სიონის საკათედრო ტაძრის ფუნქციონირების პერიოდს (VIII-IX სს) შეესაბამება, თუმცა, მათ გვერდით ასევე განირჩევა უფრო მოგვიანო, კერძოდ, კი მე-12-13 და მე-14-15 საუკუნეების არქეოლოგიური კონტექსტებიც. როგორც დღევანდელ ეტაპზე ჩვენს ხელთ არსებული მონაცემებით ირკვევა, მთელს ამ პერიოდში ნაქალაქარის ეს უბანი ძალზედ აქტიურ ურბანულ ქსოვილს წარმოადგენდა და მჭიდროდ იყო დაკავშირებული საკათედრო ტაძართან. უფრო მეტიც, მას შემდეგ, რაც სიონის ტაძარი დაზიანდა და დაინგრა, ეს ტერიტორია კვლავაც განაგრძობდა ფუნქციონირებას, თუმცა, ამჯერად უკვე, როგორც სამაროვანი და გარკვეული რაოდენობა სამარხებისა, აქ სწორედ ამ პერიოდში უნდა იყოს გამართული.

№4 სამარხი სიონის ტაძრის ჩრდილოეთით, მისგან 15-ოდე მეტრის მოშორებით აღმოჩნდა. მას ჩაჭრილი ჰქონდა კირხსნარის მძლავრი (25-40 სმ), ხელოვნურად მოწყობილი ფენა, რომელიც ტაძრის ჩრდილოეთით დაახ. 80-100 კვ.მ-ზე ვრცელდება. ჩვენი აზრით, ტაძრის სიახლოვეს ამგვარი, ხელოვნურად ნიველირებული „მოედნის“ გამართვის აუცილებლობა გამოწვეული იყო იმ არათანაბარი კლდოვანი ზედაპირით, რითაც ხასიათდება სამშვილდის კონცხი და რაც ტაძარში მისულ მომლოცველთათვის, ისევე, როგორც ქალაქის მკვიდრთათვის, გადაადგილების დროს სირთულეს

წარმოადგენდა.

სამარხის ძირი მიწის თანამედროვე ზედაპირიდან 145 სმ. სიღრმეზე მდებარეობდა. დღეისათვის რთული წარმოსადგენია მისი კონსტრუქციის თავდაპირველი სურათი, ვინაიდან იგი, ისევე როგორც აქვე მდებარე სხვა სამარხები, გვიანი შუა საუკუნეების არქეოლოგიურ კონტექსტებს ძლიერ დაუზიანებიათ. ამავე მიზეზით რთულდება აქ დაკრძალული მიცვალებულის თავდაპირველი პოზის განსაზღვრაც, თუმცა, დაკვირვების შედეგად მაინც შეგვიძლია ვთქვათ, რომ საქმე გვაქვს ინდივიდუალურ, ინჰუმაციურ სამარხთან მიცვალებულის ქრისტიანულად დაკრძალვის წესით.

მიუხედავად სამარხის მნიშვნელოვანი დაზიანებისა, სკურპულოზურად შესრულებულმა არქეოლოგიურმა პრეპარაციამ, ისევე, როგორც, გათხრებში პროფესიონალი ანთროპოლოგის ჩართულობამ, მაინც შესაძლებელი გახადა სამარხის ქრონოლოგიური ჩარჩოს განსაზღვრა და რაღა თქმა უნდა, აქვე აღმოჩენილი არქეოლოგიური მასალის თარიღის დადგენა.

სურ.3 Fig. სამარხი №4. სიონის უბანი. სამშვილდე (ფოტო ვ. განიე) / Grave №4. Sioni Area. Samshvilde. (Photo by W. Gagné).

№4 სამარხში აღმოჩენილი არქეოლოგიური მონაპოვარი ერთი ცალი რკინის ბეჭდით, თიხის ორი ჭურჭლით (დოქი და ქოთანი) და ათი ცალი ვერცხლის მონეტით წარმოდგება*. აქედან აღსანიშნავია, რომ **ბეჭედი** მიცვალებულს მარჯვენა ხელის უსახელო თითზე ჰკეთებია და მიუხედავად ჩონჩხის დაზიანებისა, მისი დაფიქსირება მაინც In Situ მდგომარეობაში მოხერხდა. ძლიერი კოროზირების გამო რთულია ბეჭდის ზუსტი ფორმისა და მოყვანილობის განსაზღვრა, მაგრამ ვფიქრობთ, რომ ის სადა, მარტივი ფორმის რკინის რგოლს წარმოადგენდა. ძნელად არის დასაშვები, რომ ეს ბეჭედი ფარაკიანი ან თვალ-ბუდით გამშვენებული ყოფილიყო. ერთადერთი, რისი თქმაც დანამდვილებით შეიძლება არის ის, რომ მსგავსი წრიული ფორმის რკინის ბეჭდები ცნობილია სიონის სამაროვნის [რამიშვილი რ. 1970. 125. ტაბ. XX-VII.3], ჟინვალის სამაროვნის [მინდორაშვილი დ. 2015. ტაბ.VII.4, 5. ბ. ჯორბენაძის მიხედვით], ამიდასტურის სამარხების [ლაღიაშვილი გ. 2011. 94. ტაბ. XX. 225], გორისყანის, ღელისკარის სამარხებისა [მინდორაშვილი დ. 2015. ტაბ. VIII.3.] და სხვა განვითარებული შუა საუკუნეების ძეგლების არქეოლოგიური კოლექციებიდან.

სურ. 4 Fig. რკინის ბეჭედი №4 სამარხიდან. (ფოტო დ. ბერიკაშვილი) / Iron Ring from the Grave №4. (Photo by D. Berikashvili).

სამარხში აღმოჩენილი ორი თიხის ნაკეთობიდან პირველი პირგადაშლილ და დაბალყელიან, ორყურა ქოთანს წარმოადგენს, მეორე კი ე.წ. „კვერცხისებური“ ფორმის მქონე დოქია**.

---

* რკინის ბეჭდის და ვერცხლის მონეტების კონსერვაცია განახორციელეს საქართველოს ეროვნული მუზეუმის რესტავრატორებმა ნინო თავართქილაძემ და თეიმურაზ ფარჯანაძემ.

** სამარხში აღმოჩენილი კერამიკული ნაწარმის რესტავრაცია-კონსერვაცია განახორციელა საქართველოს ეროვნული მუზეუმის რესტავრატორმა თეა თორდიამ.

ქოთნის სიმაღლე - 26 სმ, პირის- 21 სმ, ძირისა კი - 19.5 სმ აღწევს. მას გარეშემო დაბალრელიეფური, ჰორიზონტალური წრეები შემოუყვება, ხოლო გვერდებზე კი, ერთმანეთის მოპირდაპირედ განლაგებული, ზემოდან წანაზარდებით გამშვენებული, ორი ცალი ოვალურგანივკვეთიანი ყური აქვს მიძერწილი (ტაბ. II. 2). ამ ტიპის ჭურჭელი ტიპოლოგიურად პირგადაშლილ ქოთნებს განეკუთვნება და კარგად არის ცნობილი დმანისის [ჯაფარიძე ვ. 1969. 57-76; ჯაფარიძე ვ. 1956; კოპალიანი ჯ. 1996. ტაბ. XLVI.1], რუსთავის [არჩვაძე თ. 1969. 120-135; ჩიკოიძე ც. 2007. 3. ტაბ. XXI. 6, 8], სიონის [რამიშვილი რ. 1970.], ნარლი დარას [მინდორაშვილი დ. 2013. 212-226; თვალჭრელიძე ზ. და სხვ. 2014. 128-158] და სხვა ძეგლების XI-XIII სს-ის არქეოლოგიური კომპლექსებიდან.

1 2

სურ. 5 Fig. 1. ორყურა პირგადაშლილი ქოთანი სიონის უბნის №4 სამარხიდან. მე-12-13 სს. 2. ე.წ. „კვერცხისებური“ ფორმის ცალყურა დოქი. სიონის უბნის №4 სამარხიდან. მე-12-13 სს. (რესტავრატორი თ. თორდია; ფოტო დ. ბერიკაშვილი) / 1. Two handed Pot from the Grave №4. Samshvilde Sioni Area. 12th-13th cc. A.D. 2. “Egg-Shaped“ Jar from the Grave №4. Samshvilde Sioni Area. 12th-13th cc. A.D. (Restorer T. Tordia; Photo by D. Berikashvili).

მეორე ჭურჭელი, ე.წ. „კვერცხისებური“ ფორმის ცალყურა დოქს წარმოადგენს. მისი სიმაღლე 36 სმ-ს, ძირის დიამეტრი - 12 სმ-ს, მუცლისა კი - 23.5 სმ-ს აღწევს. მიუხედავად იმისა, რომ დოქი ნაკლულია (პირ-ყელი მოტეხილი აქვს), მისი პარალელების მოძიება და თარიღის განსაზღვრა არ გართულებულა. აღსანიშნავია, რომ ჭურჭელი ერთგვარი რელიეფური დეკორით ყოფილა გამშვენებული, რაც მსუბუქად ამოღარული ჰორიზონტალური და ვერტიკალური ხაზებით იყო გამოყვანილი. ამგვარი ტიპის

დოქები და მისი მრავალი ვარიაცია ცნობილია რუსთავის ციხის გათხრებიდან [ჩიკოიძე ც. 2007. გვ. 3. ტაბ. XXIII.8-10]. ასევე, დმანისის [კოპალიანი ჯ. 1996], კვეტერას [მინდორაშვილი დ. 2010. გვ.268. 2085; გვ.269. ტაბ. IX], ჟინვალისა [რამიშვილი რ. 1983; ბახტაძე ნ. 2013. 97. ტაბ. 119; 100. ტაბ. 122] და სხვ. განვითარებული შუა საუკუნეების არქეოლოგიური კომპლექსებიდან, რომლებიც XI-XIII სს-ით თარიღდებიან.

შესაბამისად, მართებულად მიგვაჩნია, რომ ჩვენ მიერ მოპოვებული დოქის თარიღი, ისევე, როგორც პირგადაშლილი ქოთნისა, XI-XIII სს-ით განვსაზღვროთ, მით უმეტეს, რომ ამ თარიღს სავსებით უჭერს მხარს ის ნუმიზმატიკური მონაპოვარიც, რომელიც ამავე სამარხში გამოვლინდა.

ნუმიზმატიკური მონაპოვარი

როგორც შესავალ ნაწილში ითქვა, სიონის უბნის მე-4 სამარხის პრეპარაციის დროს ათი ცალი ვერცხლის მონეტა აღმოჩნდა. ათივე მონეტა ერთად, შეწიაღებულ მდგომარეობაში, მიცვალებულის მარჯვნივ, სხეულსა და მარჯვენა მკლავს შორის მდებარე მონაკვეთში მდებარეობდა. ისინი, სავარაუდოდ, ქისაში ელაგა და ასეთი სახით იყო მოთავსებული სამარხში. ამ პერიოდის სამარხებისათვის, ნივთები და მით უმეტეს მონეტები იშვიათობას წარმოადგენს. ყოველ შემთხვევაში, ჩვენთვის, ამ დროინდელ სამარხებში ვერცხლის მონეტების აღმოჩენის ფაქტი უცნობია.

ზემოთ აღნიშნული გვქონდა, რომ სამარხი გვიანდელი არქეოლოგიური კონტექსტებით იყო დაზიანებული. ამიტომ, თავდაპირველად დავუშვით იმის ვარაუდიც, რომ შესაძლოა მონეტები სამარხში ზედა შრეებიდან მოხვედრილიყო და არ ყოფილიყო სამარხის თანადროული. თუმცა, პრეპარაციის დასრულების შემდეგ, როდესაც ცხადი გახდა, რომ ერთ-ერთ მონეტაზე ქისის ტექსტილის ფრაგმენტები იყო შემორჩენილი, დავრწმუნდით, რომ ისინი სამარხში მიცვალებულისათვის საგანგებოდ ჩაუტანებიათ.

სამარხის პრეპარაცია და მონეტების ამოღების პროცესი რთული და ხანგრძლივი გამოდგა*. არქეოლოგიურ მონაპოვართან ერთად სამარხიდან მიწის ორი სინჯიც (მიცვალებულის თავის ქალის ქვედა და წელის მიდამოებიდან) იქნა აღებული და მათი კვლევის შედეგებს, ისევე როგორც, ანთროპოლოგიური ნაშთებისა და ტექსტილის კვლევებს ცალკე პუბლიკაცია მიეძღვნება. იმის გამო, რომ მონეტები ერთ ჯგუფად იყო შეწიაღებული, მათი სამარხიდან ამოღება მხოლოდ ასეთივე მდგომარეობაში, ერთიანად იყო შესაძლებელი. შესაბამისად, მათი განცალკევება და რაობის განსაზღვრა მხოლოდ თვენახევრის შემდეგ, ექსპედიციის დასრულებისა და საქართველოს ეროვნული მუზეუმის პირველადი დამუშავების ლაბორატორიაში ჩატარებული საკონსერვაცო სამუშაოებისას გახდა შესაძლებელი**.

---

* სამარხის პრეპარაცია განახორციელეს არქეოლოგიის სპეციალობის მაგისტრატურის საფეხურის სტუდენტებმა შოთა თვალაძემ (საქართველოს უნივერსიტეტი), ჯეინ პერანტმა და გაბრიელ როლდანმა (მონრეალის უნივერსიტეტი). ძვლოვანი ნაშთების სამარხიდან ამოღება განახორციელა ანთროპოლოგმა იზაბელ კუპალმა (მონრეალის უნივერსიტეტი).

** ეროვნული მუზეუმის პირველადი დამუშავების ლაბორატორიაში გაიწმინდა და კონსერვაცია ჩაუტარდა სამშვილდის სამონეტო განძს (რესტავრატორ-კონსერვატორები: ნ. ქებულაძე, ნ. თავართქილაძე, თ. ფარჯანაძე), რომელიც 2018-2019 წლებში, ნაქალაქარის ციტადელში მიმდინარე არქეოლოგიური გათხრების დროს აღმოჩნდა (ხელმძღვანელი დ. ბერიკაშვილი). №4 სამარხის მონაპოვრისაგან განსხვავებით, სამშვილდის განძში შემავალი ყველა მონეტა სპილენძისგან იყო მოჭრილი.

სურ. 6 Fig. მონეტები №4 სამარხიდან. (ფოტო დ. ბერიკაშვილი) / The Coins from the Grave №4. (Photo by D. Berikashvili).

კერძოდ, დადგინდა, რომ საქმე გვქონდა საკმაოდ მნიშვნელოვან აღმოჩენასთან, და რომ, სამარხიდან მომდინარე ათივე მონეტა რუსუდანის კარგად შემონახულ ვერცხლის ფულს - დრამას წარმოადგენდა. ამავე დროს მონეტების ავერსსა და რევერსზე არსებული ქართულ-არაბული წარწერები, ცენტრალურ ნაწილში მოთავსებულ იესო ქრისტეს გამოსახულებასთან ერთად, მათ თარიღსა და კუთვნილებას უდაოს ხდიდა. მონეტების მნიშვნელობიდან და მათი დაცულობის ხარისხიდან გამომდინარე ყოველი მათგანის დეტალურად, ცალ-ცალკე წარმოდგენა აუცილებლად მიგვაჩნია.

პირველი მონეტა; ვერცხლი, D - 25 მმ. მასა - 2.79 გრ. (ტაბ.III.1)

შუბლი: ქრისტეს წელსზევითი გამოსახულება პირდაპირ, თავზე შარავანდედით. ქრისტეს მარცხენა ხელში უჭირავს ბიბლია, რომელსაც ყდაზე რელიეფურად გამოსახული სამი ბურთულა ამკობს. ქრისტეს მარცხნივ და მარჯვნივ ბერძნული „IC XI“ -ია („იესო ქრისტე“) განლაგებული, გამოსახულებას ირგვლივ შემოუყვება ასომთავრული გარშემოწერილი: ᲜᲥᲔᲢᲬᲘᲩᲘᲜᲘᲩᲘᲡᲢᲫᲩᲭᲩ (სახელითა ღვთისაითა იჭედა ქორონიკონსა „უნ“ (=1230).

ზურგი: ორნამენტირებული ჩარჩოს ცენტრში მოთავსებულია რუსუდანის დაქარაგმებული სახელი ᲯᲜᲩ. ჩარჩოს და ქარაგმას გარშემოუყვება არაბული წარწერა:

ملك الملكات جلال الدنيا والدين روسدان بنت تامار ظهير المسيح

(„დედოფალი დედოფალთა, დიდება ქვეყნისა და სარწმუნოებისა, რუსუდან, ასული თამარისა, მესიის თაყვანისმცემელი“).

მეორე მონეტა; ვერცხლი, D - 26 მმ. მასა - 2.67 გრ. (ტაბ.III.2)

შუბლი: ქრისტეს წელსზევითი გამოსახულება პირდაპირ, თავზე შარავანდედით, წარხოცილი სახით. ქრისტეს მარცხენა ხელში უჭირავს ბიბლია, რომელსაც ყდაზე რელიეფურად გამოსახული ოთხი ბურთულა ამკობს. ქრისტეს მარცხნივ და მარჯვნივ ბერძნული „IC XI“ - ია („იესო ქრისტე“) გამოსახული. გამოსახულების ირგვლივ შემოუყვება ასომთავრული წარწერა, რომელიც ქრისტეს თავს ზემოდ ასევე წარხოცილია, თუმცა, მაინც იკითხება ᲜᲥᲔᲢᲬᲘᲩᲘᲜᲘᲩᲘᲡᲢᲫᲩᲭᲩ (სახელითა ღვთისაითა იჭედა ქორონიკონსა „უნ“ (=1230).

ზურგი: ორნამენტირებული ჩარჩოს ცენტრში მოთავსებულია დაქარაგმებული სახელი ᲯᲜᲩ (რუსუდან). ჩარჩოს და ქარაგმას გარშემოუყვება მცირედ დაზიანებული არაბული წარწერა:

ملك الملكات جلال الدنيا والدين روسدان بنت تامار ظهير المسيح

(„დედოფალი დედოფალთა, დიდება ქვეყნისა და სარწმუნოებისა, რუსუდან, ასული თამარისა, მესიის თაყვანისმცემელი“).

მესამე მონეტა; ვერცხლი, D - 25 მმ. მასა - 2.83 გრ. (ტაბ.III.3)

შუბლი: ქრისტეს წელსზევითი გამოსახულება პირდაპირ, თავზე შარავანდედით. ქრისტეს მარცხენა ხელში უჭირავს ბიბლია, რომელსაც ყდაზე რელიეფურად გამოსახული ოთხი ბურთულა ამკობს. ქრისტეს მარცხნივ ბერძნული „IC“ - ია გამოსახული. მარჯვნივ გამოსახული, სავარაუდოდ, „XI“ - ი წარხოცილია. გამოსახულების ირგვლივ შემოუყვება ასევე მცირედ დაზიანებული ასომთავრული წარწერა, რომელიც იკითხება როგორც: ᲜᲥᲔᲢᲬᲘᲩᲘᲜᲘᲩᲘᲡᲢᲫᲩᲭᲩ (სახელითა ღვთისაითა იჭედა ქორონიკონსა „უნ“ (=1230).

ზურგი: მაღალ რელიეფურ, ორნამენტირებული ჩარჩოს ცენტრში მოთავსებულია „ᲯᲣᲩ“ (რუსუდან). ჩარჩოს და ქარაგმას გარეშემოუყვება არაბული წარწერა:

ملك الملكات جلال الدنيا والدين روسدان بنت تامار ظهير المسيح

(„დედოფალი დედოფალთა, დიდება ქვეყნისა და სარწმუნოებისა, რუსუდან, ასული თამარისა, მესიის თაყვანისმცემელი“).

მეოთხე მონეტა; ვერცხლი, D - 27 მმ. მასა - 2.62 გრ. (ტაბ.III.4)

შუბლი: ქრისტეს წელსზევითი გამოსახულება პირდაპირ, თავზე შარავანდედით. ქრისტეს მარცხენა ხელში უჭირავს ბიბლია, ყდაზე რელიეფურად გამოსახული ოთხი (?) ბურთულით. ქრისტეს მარცხნივ ბერძნული „IC“- ია გამოსახული, მარჯვნივ კი „XC“. გამოსახულებას შემოუყვება ნაწილობრივ წარხოცილი ასომთავრული წარწერა - ᲣᲬᲔᲢᲔᲩᲘᲩᲣᲩᲘᲩᲘᲢᲘᲬᲩᲭᲕᲩ (სახელითა ღვთისაითა იჭედა ქორონიკონსა), თუმცა, ქორონიკონი „უნ“ (=1230) მაინც განირჩევა.

ზურგი: რელიეფურ და ორნამენტირებულ ჩარჩოს ცენტრში მოთავსებულია „ᲯᲣᲩ“ (რუსუდან). ჩარჩოს და ქარაგმას გარეშემოუყვება ნაწილობრივ წარხოცილი არაბული წარწერა:

ملك الملكات جلال الدنيا والدين روسدان بنت تامار ظهير المسيح

(„დედოფალი დედოფალთა, დიდება ქვეყნისა და სარწმუნოებისა, რუსუდან, ასული თამარისა, მესიის თაყვანისმცემელი“).

მეხუთე მონეტა; ვერცხლი, D - 28 მმ. მასა - 2.50 გრ. (ტაბ.IV.1)

შუბლი: ქრისტეს წელსზევითი გამოსახულება პირდაპირ, თავზე შარავანდედით. ქრისტეს მარცხენა ხელში უჭირავს ბიბლია, რომელსაც ყდაზე რელიეფურად გამოსახული ოთხი ბურთულა ამკობს. ქრისტეს მარცხნივ და მარჯვნივ ბერძნული „IC XI“-ია განლაგებული („იესო ქრისტე“). გამოსახულებას ირგვლივ შემოუყვება სრულად შემორჩენილი ასომთავრული წარწერა - ᲣᲬᲔᲢᲔᲩᲘᲩᲣᲩᲘᲩᲘᲢᲘᲬᲩᲭᲕᲩ (სახელითა ღვთისაითა იჭედა ქორონიკონსა „უნ“ (=1230).

ზურგი: ორნამენტირებული ჩარჩოს ცენტრში მოთავსებულია რუსუდანის დაქარაგმებული სახელი „ᲯᲣᲩ“. ჩარჩოს და ქარაგმას გარეშემოუყვება ასევე სრულად შემორჩენილი, მაღალრელიეფური არაბული წარწერა:

ملك الملكات جلال الدنيا والدين روسدان بنت تامار ظهير المسيح

(„დედოფალი დედოფალთა, დიდება ქვეყნისა და სარწმუნოებისა, რუსუდან, ასული თამარისა, მესიის თაყვანისმცემელი“).

მეექვსე მონეტა; ვერცხლი, D - 28 მმ. მასა - 2.72 გრ. (ტაბ.IV.2)

შუბლი: ქრისტეს წელსზევითი გამოსახულება პირდაპირ, თავზე შარავანდედით. სხვა მონეტებისაგან განსხვავებით, ქრისტეს თმის რელიეფი შედარებით დეტალურად არის წარმოდგენილი. ქრისტეს მარცხენა ხელში უჭირავს ბიბლია, ყდაზე ოთხი რელიეფური ბურთულით. მარჯვენა ხელი, ისევ როგორც დანარჩენ ცხრა შემთხვევაში, „მაკურთხებელ“ პოზაშია. ქრისტეს მარცხნივ და მარჯვნივ ბერძნული „IC XI“-ია („იესო ქრისტე“) განლაგებული. გამოსახულებას ირგვლივ კარგად შემორჩენილი ასომთავრული წარწერა - ᲣᲬᲔᲢᲔᲩᲘᲩᲣᲩᲘᲩᲘᲢᲘᲬᲩᲭᲕᲩ (სახელითა ღვთისაითა იჭედა ქორონიკონსა „უნ“ (=1230) შემოუყვება.

ზურგი: ორნამენტირებული ჩარჩოს ცენტრში მოთავსებულ რუსუდანის დაქარაგ-

მებულ სახელს „ᲯᲣᲩ“ შესანიშნავად შემორჩენილი არაბული წარწერა -

ملك الملك جلال الدنيا والدين روسان بن تامار ظهير المسيح

(„დედოფალი დედოფალთა, დიდება ქვეყნისა და სარწმუნოებისა, რუსუდან, ასული თამარისა, მესიის თაყვანისმცემელი“) შემოუყვება.

მეშვიდე მონეტა; ვერცხლი, D - 28 მმ. მასა - 2.60 გრ. (ტაბ.IV.3)

შუბლი: ქრისტეს წელსზევითი გამოსახულება, თავზე შარავანდედით ძლიერ არის წარხოცილი. გამოსახულების მარჯვნივ და მარცხნივ განლაგებული ბერძნული ნიშნები „IC XC“ კარგად იკითხება. ასომთავრული წარწერა, რომელიც გამოსახულებას გარშემოუყვება ასევე ნაწილობრივ არის წარხოცილი, თუმცა მაინც განირჩევა ᲜᲬᲔᲢᲔᲗᲮᲝᲗᲜᲗᲮᲝᲗᲢᲢᲔᲨ („სახელითა ღვთისაითა იჭედა“) და ᲥᲨᲜ ქორონიკონი „უნ“ (=1230).

ზურგი: ორნამენტირებული ჩარჩოს ცენტრში ჩაწერილია რუსუდანის დაქარაგმებული სახელი „ᲯᲣᲩ“. ჩარჩო ე.წ. „შუბისპირის მაგვარი კონტურის“ ნაცვლად, ოთხი მხრიდან კონცენტრული, მრგვალი წრეებით არის მოჩარჩოებული. წრეებს შორის არსებული სივრცეები კი ხუთ და ექვსქიმიანი, რელიეფური ვარსკვლავებითაა შევსებული. ცენტრალურ ქარაგმასა და ორნამენტირებულ ჩარჩოს გარშემოყვება არაბული წარწერა:

ملك الملك جلال الدنيا والدين روسان بن تامار ظهير المسيح

(„დედოფალი დედოფალთა, დიდება ქვეყნისა და სარწმუნოებისა, რუსუდან, ასული თამარისა, მესიის თაყვანისმცემელი“).

მერვე მონეტა; ვერცხლი, D - 27 მმ. მასა - 2.45 გრ. (ტაბ.IV.4)

შუბლი: ქრისტეს წელსზევითი გამოსახულება პირდაპირ, თავზე შარავანდედით. ქრისტეს მარცხენა ხელში უჭირავს ბიბლია, ყდაზე ოთხი რელიეფური ბურთულით. ქრისტეს მარცხნივ და მარჯვნივ ბერძნული „IC XI“-ია („იესო ქრისტე“) განლაგებული. გამოსახულებას ირგვლივ კარგად შემორჩენილი ასომთავრული წარწერა - ᲜᲬᲔᲢᲔᲗᲮᲝᲗᲜᲗᲮᲝᲗᲢᲢᲔᲨᲬᲔᲥᲜ (სახელითა ღვთისაითა იჭედა ქორონიკონსა „უნ“ (=1230) შემოუყვება.

ზურგი: ე.წ. „შუბისპირის მაგვარი კონტურით“ გამშვენებულ ორნამენტირებული ჩარჩოს ცენტრში მოთავსებულია ქარაგმა „ᲯᲣᲩ“ („რსნ“-რუსუდან), რომელსაც გარშემოუყვება არაბული წარწერა -

ملك الملك جلال الدنيا والدين روسان بن تامار ظهير المسيح

(„დედოფალი დედოფალთა, დიდება ქვეყნისა და სარწმუნოებისა, რუსუდან, ასული თამარისა, მესიის თაყვანისმცემელი“) .

მეცხრე მონეტა; ვერცხლი, D - 27 მმ. მასა - 2.61 გრ. (ტაბ.V.1)

შუბლი: ქრისტეს წელსზევითი გამოსახულება პირდაპირ, თავზე შარავანდედით. შარავანდედი რელიეფური წერტილებით არის მორთული. ქრისტეს მარცხენა ხელში უჭირავს ბიბლია, ყდაზე ოთხი რელიეფური ბურთულით. ქრისტეს მარცხნივ და მარჯვნივ ბერძნული „IC XI“-ი („იესო ქრისტე“) იკითხება. გამოსახულებას ირგვლივ კარგად შემორჩენილი ასომთავრული წარწერა - ᲜᲬᲔᲢᲔᲗᲮᲝᲗᲜᲗᲮᲝᲗᲢᲢᲔᲨᲬᲔᲥᲜ (სახელითა ღვთისაითა იჭედა ქორონიკონსა „უნ“ (=1230) შემოუყვება.

ზურგი: ე.წ. „შუბისპირის მაგვარი კონტურით“ გამშვენებული, რთული, ორნამენ-

ტირებული ჩარჩოს ცენტრში მოთავსებულია ქარაგმა „JHЋ“ („რსნ“-რუსუდან). ქარაგმის ქვეშ ექვსქიმიანი რელიეფური ვარსკვლავია გამოსახული. ქარაგმასა და ჩარჩოს გარშემოუყვება არაბული წარწერა -

ملكة الملكات جلال الدنيا والدين روسدان بنت تامار ظهير المسيح

(„დედოფალი დედოფალთა, დიდება ქვეყნისა და სარწმუნოებისა, რუსუდან, ასული თამარისა, მესიის თაყვანისმცემელი“).

მეათე მონეტა; ვერცხლი, D - 25 მმ. მასა - 2.52 გრ. (ტაბ.V.2)

შუბლი: ქრისტეს წელსზევითი გამოსახულება, თავზე შარავანდედით. გამოსახულების მარჯვნივ და მარცხნივ განლაგებულია ბერძნული ნიშნები „IC XC“ („იესო ქრისტე“). ქრისტეს მარჯვენა ხელი „მაკურთხებელ“ პოზაში აქვს, მარცხენა ხელით კი უჭირავს ბიბლია, რომელიც სხვა მონეტებზე არსებული გამოსახულებებისგან განსხვავებით, სხვაგვარად განლაგებული, ხუთი რელიეფური ბურთულით არის გამშვენებული. გამოსახულებას გარშემოუყვება ძლიერ წარხოცილი ასომთავრული წარწერა. სავარაუდოა, რომ წარწერის შინაარსი და ქორონიკონი იგივე უნდა იყოს, როგორც სხვა მონეტების შემთხვევაში.

ზურგი: ორნამენტირებული ჩარჩოს ცენტრში ჩაწერილია რუსუდანის დაქარაგმებული სახელი „JHЋ“. ჩარჩო ოთხი მხრიდან მრგვალი წრეებით არის შემკული, წრეებს შორის სივრცეები კი ხუთ (?) და ექვსქიმიანი ვარსკვლავებითაა შევსებული. ქარაგმასა და ორნამენტირებულ ჩარჩოს გარშემოყვება არაბული წარწერა:

ملكة الملكات جلال الدنيا والدين روسدان بنت تامار ظهير المسيح

(„დედოფალი დედოფალთა, დიდება ქვეყნისა და სარწმუნოებისა, რუსუდან, ასული თამარისა, მესიის თაყვანისმცემელი“).

აღმოჩენის მნიშვნელობა

ამგვარად, როგორც მონეტების აღწერილობიდან ჩანს, მიუხედავად მცირეოდენი განსხვავებებისა, ყველა მათგანი რუსუდანის ვერცხლის ფულს - დრამას წარმოადგენს. რუსუდანის დრამა ქართული ნუმიზმატიკისათვის ერთ-ერთი ყველაზე განსაკუთრებული საფასეა, მაგრამ, მიუხედავად ამისა, მასთან დაკავშირებული რიგი საკითხები კვლავაც აზრთა სხვადასხვაობას იწვევს.

როგორც ცნობილია, წინამორბედი ხანის საქართველოში, ისევე როგორც მთელს მახლობელ აღმოსავლეთში, მიმოქცევაში იყო ე.წ. „უწესოდ მოჭრილი“ სპილენძის მონეტები, რაც „ვერცხლის კრიზისს“ უკავშირდებოდა. კრიზისის დასრულების შემდეგ კი, რუსუდანის სამონეტო საქმიანობით საქართველოში ახალი ეტაპი იწყება, როდესაც, შეწყდა აღნიშნული არაწესიერი მონეტების მოჭრა და განახლდა ვერცხლის ფულის გამოშვება [დუნდუა გ; დუნდუა თ. 2006. 223].

ერთ-ერთი საკითხი, რომელიც ამ მონეტებთან დაკავშირებით მკვლევართა შორის აზრთა სხვადასხვაობას იწვევს მისი ემისიის ადგილია. მთავარი მიზეზი კი რის გამოც ამ კითხვაზე ცალსახა პასუხი არ არსებობს, ის არის, რომ უშუალოდ მონეტაზე მისი მოჭრის ადგილი მითითებული არაა. გარდა ამისა, ცნობებს რუსუდანის ამ ინოვაციის შესახებ არც წერილობითი წყაროები გვაწვდის. შესაბამისად, შეიძლება ითქვას, რომ ამ საკითხთან დაკავშირებული, დღეისათვის გამოთქმული ყველა მოსაზრება კვლავაც

ვარაუდის დონეზე რჩება. ცნობილი რუსი ისტორიკოსი და ნუმიზმატი ევ. პახომოვი თვლიდა, რომ რუსუდანის ვერცხლის მონეტების ემისია დასავლეთ საქართველოში უნდა დაწყებულიყო. ამ ვარაუდისას იგი გულისხმობდა პერიოდს, როდესაც ჯალალ-ედ-დინისგან დევნილი რუსუდანი თავს ქუთაისს აფარებდა [Пахомов. 1910. 109]. განსხვავებულად ფიქრობდა ცნობილი ინგლისელი კავკასიოლოგი დევიდ მარშალ ლენგი, რომელსაც მიაჩნდა, რომ რუსუდანის დრამების მოჭრის ადგილი თბილისი უნდა ყოფილიყო. მით უმეტეს, რომ ამ მონეტების ემისიის თარიღი - 1230 წელი, სწორედ ის პერიოდია, როდესაც ქვეყნის დედაქალაქზე კონტროლი კვლავ ქართველების ხელშია [Lang . 1955. 31].

მიუხედვად იმისა, რომ წინამდებარე სტატიის კვლევის საგანს რუსუდანის ვერცხლის ფულის ემისიის ადგილის სიღრმისეული ძიება არ წარმოადგენს, ჩვენთვის მაინც რთულად წარმოსადგენია, რომ ეს ფული სოხუმში მოჭრილიყო. ეს ვარაუდი ეკუთვნით ქართველ ნუმიზმატებს გიორგი და თეოდო დუნდუებს, რომლებიც ბოლო ხანებში გამოქვეყნებულ ნაშრომებში რუსუდანის დრამის ემისიის ადგილად „ცხუმს“ ასახელებენ [დუნდუა. 1995.27-28; დუნდუა გ., დუნდუა თ. 2006. 269; დუნდუა თ., დუნდუა გ. 2015. 82].

ჩვენი აზრით, რაც არსებულ მონაცემებზე დაკვირვებასა და ანალიზს ემყარება, ყველაზე მართებულად მაინც ლენგის მოსაზრება გამოიყურება, რომელიც ამ მონეტის მოჭრის ადგილად თბილისს გულისხმობს. შესაძლოა, ამავე ვარაუდს ამყარებდეს ამ მონეტის გავრცელებისა და აღმოჩენის ის გეოგრაფიული არეალიც, რაც ძირითადად აღმოსავლეთ საქართველოთი შემოიფარგლება.

მიუხედავად იმისა, რომ რუსუდანის ვერცხლის დრამები ის გამორჩეული ქართული ფულია, რომელიც სპეციალისტთა ყურადღებას დღემდე ინარჩუნებს, მისი გეგმაზომიერი, თანმიმდევრული არქეოლოგიური გათხრებით აღმოჩენის შემთხვევები ძალზედ იშვიათია. ასეთ გამონაკლისს წარმოადგენს 1973 წელს ჟინვალის ნაქალაქარის გარეუბნის ტერიტორიაზე წარმოებული არქეოლოგიური გათხრების შედეგად აღმოჩენილი სამონეტო განძი (ექსპედიციის ხელმძღვანელი რამინ რამიშვილი), რომელიც რუსუდანის ხუთ დრამასა და ერთ ნახევარდრამას შეიცავდა [Рамишвили., Джорбенадзе., ...1981. 129-143; Рчеулишвили. 1983. 63]. ასევე, გიორგი ლომთათიძის ხელმძღვანელობით წარმოებული არქეოლოგიური გათხრები, რომლის დროსაც უჯარმის ციხის ციტადელში 1230 წლით დათარიღებული რუსუდანის ვერცხლის მონეტა უპოვნიათ (ამ გათხრების დროს სულ 4 მონეტა აღმოჩენილა. რუსუდანის ცალის გარდა, აქვე ყოფილა ორი თამარის, ერთი კი სელჩუკური მონეტა [ლომთათიძე, 1953. 11-12].

ჩვენთვის ცნობილი კიდევ ორი შემთხვევა, როდესაც რუსუდანის ამ მონეტების აღმოჩენის ადგილი განსაზღვრულია, სოფელ ხანდაკს და დედოფლისწყაროს უკავშირდება. 1914-1915 წლებში სოფ. ხანდაკში (კასპის რაიონი) მიწის სამუშაოების დროს დავით კაპანაძეს უპოვნია „უნიკალური შუბლისა და ზურგის“ მქონე ვერცხლის მონეტა, რომელზე არსებულ გამოსახულებებსა და წარწერებს თავის ნაშრომებში იგი საგანგებო განხილვას უძღვნის. [Капанадзе, 1955; 70-71. Таб.VI; 1957. 79-81;]. არა ნაკლებ მნიშვნელოვანი იყო 1989 წელს დედოფლისწყაროში დაახ. 60 მონეტისაგან შემდგარი განძის აღმოჩენა, რომელთა შორისაც 38 ეგზემპლარი რუსუდანის ვერცხლის დრამით იყო წარმოდგენილი. ამ სამონეტო განძს ცალკე თავი აქვს დათმობილი 2010 წელს გამოცემულ ნაშრომში - „Coin finds in Georgia“, სადაც ზოგადად, საქართველოს

ტერიტორიაზე ნაპოვნი ძვ.წ.მე- 6 - ახ.წ. მე-15 საუკუნეების ნუმიზმატიკური მასალაა განხილული [Tsotselia, 2010. 220].

ამგვარად, რუსუდანის ვერცხლის ფულის მეტ-ნაკლებად დოკუმენტირებული და აღმოჩენის ადგილის ზუსტად დადასტურებული შემთხვევები ბევრი არ არის. თუმცა, მეორე მხრივ, ამავე მონეტების რაოდენობა სხვადასხვა მუზეუმებსა თუ კერძო კოლექციებში არც თუ ცოტაა. სამწუხაროდ, ხშირია შემთხვევები, როდესაც მონეტების მოძიება არქეოლოგიური გათხრების გვერდის ავლით ხდება ხოლმე. ამავე დროს, მსგავსი უკანონო საქმიანობა რთულად გასაკონტროლებელია და სახელმწიფოს მხრიდან კომპლექსურ მიდგომას მოითხოვს. ამ კონტექსტში ძალიან მნიშვნელოვანია საზოგადოების დამოკიდებულება საკუთარი კულტურული მემკვიდრეობის მიმართ და იმის გააზრება, რომ სათანადო, საველე მეთოდოლოგიისა და დოკუმენტაციის წარმოების გარეშე მოპოვებული ნუმიზმატიკური მასალა მოკლებულია ისტორიული წყაროს მნიშვნელობას და მისი სამეცნიერო ღირებულება ფაქტობრივად დაკარგულია*.

კომპლექსური და ინტერდისციპლინური ნაშრომი, რომელიც დღესდღეობით, შეიძლება ითქვას, შემაჯამებელია რუსუდანის ვერცხლის ფულის შესახებ, გამოქვეყნდა 2016 წელს [ფაღავა; სპანდერაშვილი...2016]. ამ ნაშრომში ზემოთ დასახელებულ და სხვა აღმოჩენების გვერდით განხილულია რუსუდანის ვერცხლის მონეტების ისეთი მახასიათებლები, როგორიცაა მემორიალური ბუნება, მოჭრის ტექნიკა, დადამღვა და შენადნობი. განსაკუთრებით საინტერესოდ გამოიყურება მონეტის ისეთი მეტროლოგიური მონაცემების შესწავლა, როგორიცაა შენადნობი [იქვე: 233] და რომელი მიმართულებითაც ქართულ ნუმიზმატიკაში, შეიძლება ითქვას, დიდი ინფორმაციული ვაკუუმია. ამ მხრივ გამონაკლისს წარმოადგენს 1943 [კაპანაძე, 1943], 1950 [არეშიძე, 1950] და 2013 [Paghava, 2013] წელს გამოცემული ნაშრომები, რომელთა პატივცემული ავტორებიც შუა საუკუნეების ქართულ და ილდეგიზიდური მონეტების შენადნობთა ქიმიური ელემენტების კვლევას წარმოადგენენ. არა და, მეორეს მხრივ, თანამედროვე ეტაპზე მდგარ სამეცნიერო გამოწვევებს მხოლოდ სტატისტიკური, ვიზუალური, იკონოგრაფიული და გეოგრაფიული მონაცემები აღარ აკმაყოფილებს. ეს საჭირო ინფორმაციის მხოლოდ ნაწილია. მიგვაჩნია, რომ როგორც არქეოლოგიური, ისე ნუმიზმატიკური მასალის შემთხვევაში, ამ ტრადიციულ მეთოდებთან ერთად აუცილებლად უნდა ტარდებოდეს ანალიზები, რომლებიც ფიზიკურ-ქიმიურ, პეტროგრაფიულ, არქეომეტრულ, სპექტრულ და სხვა სახის ტექნიკურ ცოდნას ეფუძნება.

ამ თვალსაზრისით არც ჩვენი სტატია წარმოადგენს გამონაკლისს, რომლის კონკრეტულ მიზანსაც, ამ შემთხვევაში, მხოლოდ ახლად აღმოჩენილი, კარგად დოკუმენტირებული ნუმიზატიკური მასალის სამეცნიერო მიმოქცევაში შეტანა და ამ აღმოჩენის შესახებ სპეციალისტთა ინფორმირება წარმოადგენს. რაც შეეხება კომპლექსურ კვლევებს, ეს მიმართულება ჩვენთვის კვლავაც აქტუალურია და მათ შედეგებს ცალკე სტატიას მივუძღვნით.

---

* 2015 და 2016 წლებში უშუალოდ შევესწარით სამშვილდის ნაქალაქარზე უკანონო გზით მონეტების ძიების შემთხვევებს, როდესაც დაბა თელეთიდან მოსული ადამიანები ნაქალაქარზე ლითონის საძიებო დეტექტორით „ძებნას“ აწარმოებდნენ. ორივე შემთხვევაში ჩვენი სათანადო რეაქციის შემდეგ მათ ტერიტორია სწრაფად დატოვეს, თუმცა, როგორც ითქვა, გამოსავალი არა ინდივიდუალურ ინიციატივებში, არამედ სწორედ შემუშავებულ სტრატეგიასა და მკაცრ სანქციებშია.

2016 წლის ნაშრომში ავტორებს ცალკე თავი აქვთ მიძღვნილი რუსუდანის ვერცხლის მონეტების მიმოქცევისა და გავრცელების არეალისადმი (ფაღავა....2016. 224]. აქვეა წარმოდგენილი რუკაც, სადაც აღნიშნულია, როგორც ცალკეული მონეტების, ისე მათი შემცველი განძების აღმოჩენის ადგილებიც [იქვე. 227]. მიუხედავად იმისა, რომ ობიექტური მიზეზების გამო, ამ რუკაზე აღმოჩენის ადგილების ზუსტი გეოგრაფიული კოორდინატებით წარმოდგენა ვერ მოხერხდა, იგი მაინც მკაფიო წარმოდგენას გვიქმნის ამ მონეტის მიმოქცევისა და გეოგრაფიული გავრცელების შესახებ.

შეჯამების სახით შეიძლება ითქვას, რომ სამშვილდის 2019 წლის აღმოჩენით ამ მონეტების გავრცელების არეალი, ისევე როგორც მისი ემისსის თარიღისა ან იკონოგრაფიის საკითხები არავითარ რევიზიას არ საჭიროებს. პირიქით, იმდენად რამდენადაც, სამშვილდე გეოგრაფიულად აღმოსავლეთ საქართველოში, ისტორიულ ქვემო ქართლში მდებარეობს, კიდევ უფრო მტკიცდება მოსაზრება იმის შესახებ, რომ რუსუდანის ფული ქვეყნის სწორედ ამ ნაწილში იჭრებოდა და მიმოქცევის ძირითად არეალსაც ეს მხარე წარმოადგენდა. რაც შეეხება მოსაზრებას, რომ რუსუდანის მონეტების აღმოსავლეთ საქართველოს ტერიტორიაზე აღმოჩენის შემთხვევები აქ წარმოებულ აქტიურ არქეოლოგიურ კვლევებს უკავშირდება [იქვე. 227], უკანასკნელ წლებში დასავლეთ საქართველოში ფართოდ გაშლილი გათხრების მონაცემების ფონზე იგი ნაკლებად სავარაუდოდ მიგვაჩნია.

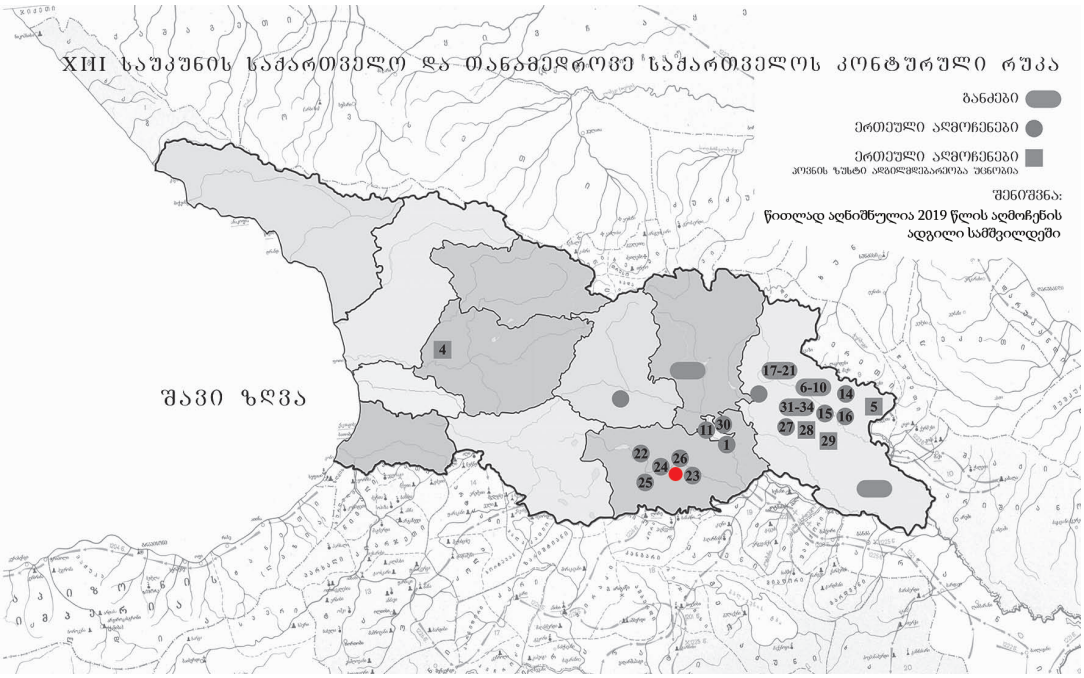

სურ. 7 Fig. რუსუდანის ვერცხლის დრამის აღმოჩენის ადგილები*: 1. თბილისის შემოგარენი; 4. დასავლეთ საქართველო (ზუსტი ადგილმდებარეობა უცნობია). 5. კახეთი; 6-10. თელავის მიდამოები „თელავის განძი“; 11. თბილისი. მტკვრის მიდამოები; 14. ახალსოფელი, კახეთი; 15-16. ყვარელი, კახეთი. 17-21. ახმეტის რაიონი (?)

* 2016 გამოცემულ ნაშრომში განხილულ მონეტათა ნაწილის აღმოჩენის ადგილები უცნობია. ასეთია მე-2, მე-3, მე-12 და მე-13 მონეტები. შესაბამისად, რუკაზე, რომელიც ამავე ნაშრომიდან გვაქვს მოტანილი, ისენი აღნიშნული არ არიან (იხ. ფაღავა., სპანდერაშვილი.,... 2016. 226-227).

კახეთი; 22-25. ქვემო ქართლი; 26. სოფელი არახლო. ბოლნისის რაიონი; 27. მანავის ციხესთან; 28. უცნობი წარმომავლობის. კახეთი; 29. კახეთი; 30. თბილისის მიდამოები; 31-34. „მანავის განძი“. მანავის ციხესთან. / The places, where the silver coins of Rusudan were discovered: 1. Tbilisi surroundings; 4. West Georgia. Exact location unknown; 5. Kakheti; 6-10. Telavi surroundings. “Telavi Hoard“; 11.Tbilisi. The gorge of riv. Mtkvari; 14. Akhalsopeli, Kakheti; 15-16. Kvareli, Kakheti; 17-21. Akhmeta Region (?), Kakheti; 22-25. Kvemo Kartli; 26. Village Arakhlo. Bolnisi Region; 27. Manavi Castle surroundings; 28. Exact location unknown. Kakheti Region; 29. Kakheti Region; 30. Tbilisi surroundings. 31-34. “Manavi Hoard“. Manavi Castle surroundings*.

ტაბულები / Tables

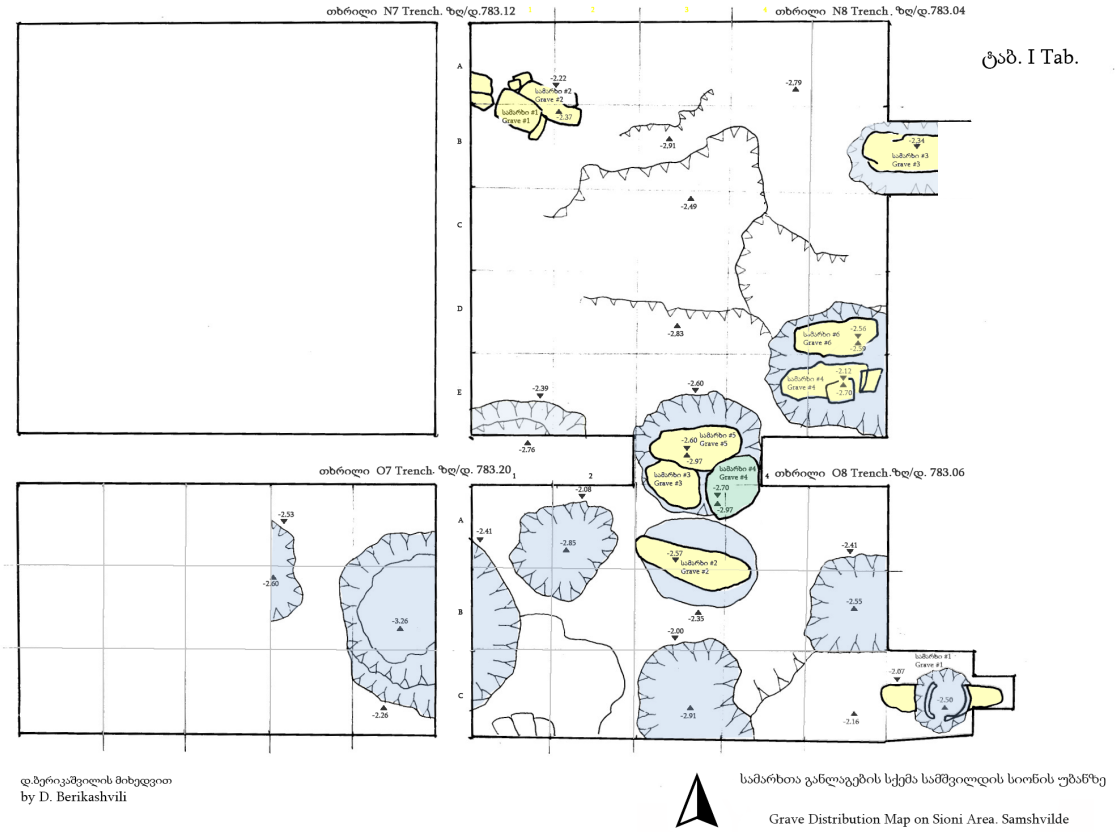

ტაბ. I Tab.

* The geographical origin of the coins (№№ 2;3;12;13) discussed in the work - “Silver Coinage Emission by Queen Rusudan (Material for the Corpus, Minting Location, Memorability, Circulation, Countermarking, Alloy Composition)“ by: Irakli Paghava, Roland Spanderashvili, Giorgi Gogava, Davit Mikeladze, Evgeni Chanishvili, Teimuraz Gabriadze. 2016. Tbilisi - Is uncertain. For that reason they are not shown on the map.

სტატიაზე მუშაობის დროს გაწეული კონსულტაციისთვის მადლობას მოვახსენებთ ნუმიზმატებს ირაკლი ფაღავასა და დავით მიქელაძეს.

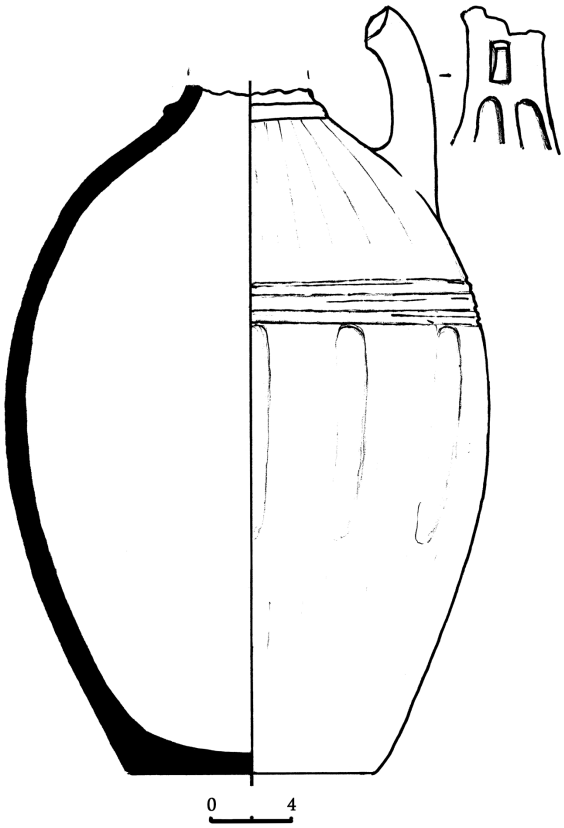

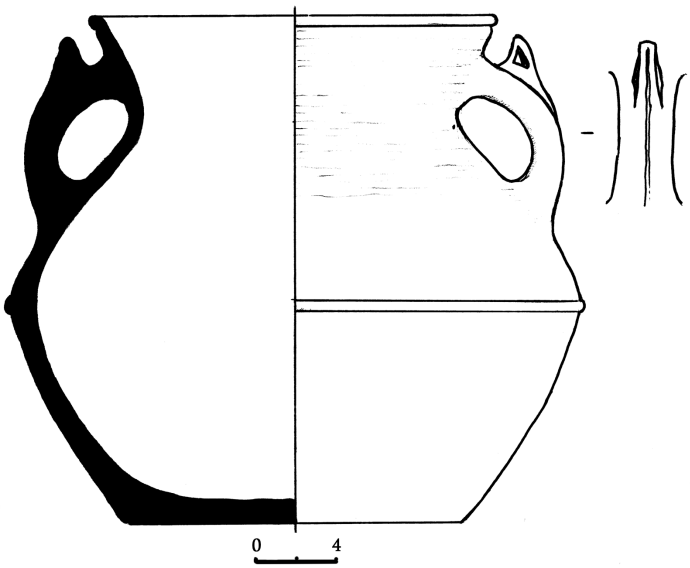

ტაბ. II Tab.

ტაბ. III Tab.

ტაბ. IV Tab.

ტაბ. V Tab.

გამოყენებული ლიტერატურა

არეშიძე, თ. (1950). *ქართული მონეტების ქიმიური შემადგენლობა.* ნაშრომი ქიმიის მეცნიერებათა კანდიდატის ხარისხის მოსაპოვებლად. სტალინის სახელობის თბილისის სახელმწიფო უნივერსიტეტი. თბილისი.

არჩვაძე, თ. (1969). *თიხის ჭურჭლის წარმოების ისტორიისათვის შუა საუკუნეთა საქართველოში.* ფსაძ. ტ.II. გვ. 120-135

ბერიკაშვილი, დ ., გაბუნია, თ., გაგოშიძე, გ., ოდილავაძე, დ., ბუხსიანიძე, მ., გრიგოლია, გ., კაჭარავა, დ., ივანიშვილი, ირ., ლომიძე, ვ. (2015). *საქართველოს უნივერსიტეტის სამშვილდის არქეოლოგიური ექსპედიციის 2015 წლის სამეცნიერო ანგარიში.* გვ. 115-125.

ბერიკაშვილი, დ., ბუხსიანიძე, მ., ყვავაძე, ელ., ბითაძე, ლ., გაბუნია, თ. *საქართველოს უნივერსიტეტის სამშვილდის არქეოლოგიური ექსპედიციის 2016 წლის სამეცნიერო ანგარიში.* გვ. 12-13

ბერიკაშვილი, დ., გრიგოლია, გ., ყვავაძე, ელ., მიულერი, ალ., კუპალი, იზ. (2017). *საქართველოს უნივერსიტეტსი სამშვილდის არქეოლოგიური ექსპედიციის ანგარიში.* გვ. 10-16

ბერიკაშვილი, დ., პატარიძე, მ. (2019). *სამშვილდის განძი.* თბილისი.

გაგოშიძე, გ., ჩანტლაძე, ნ. (2009). *მონოფიზიტური ძეგლები საქართველოში.* თბილისი. გვ. 67-72.

დუნდუა, გ., დუნდუა, თ. (2006). *ქართული ნუმიზმატიკა.* არტანუჯი I. ნაწილი I.

თბილისი. გვ. 223-225.

დუნდუა, თ. (1995). *დასავლეთი და საქართველო ნუმიზმატიკური მასალების მიხედვით*. თბილისი. გვ. 27-28.

დუნდუა, თ., დუნდუა, გ. (2015). *ქართული ნუმიზმატიკის კატალოგი.* მესამე ნაწილი. გვ. 82

თვალჭრელიძე, ზ., ბახტაძე, ნ., ჩხვიმიანი, ჯ., მეშველიანი, თ. (2014). *ქვემო ქართლში მიკვლეული შუა საუკუნეების ქართული საცხოვრებლის უცნობი სახეობა.* საქართველოს ეროვნული მუზეუმის მოამბე. ტ.V(50-ბ). გვ.128-158.

კაპანაძე, დ. (1943). *ქართული ფულის სინჯადობა.* საქართველოს მეცნიერებათა აკადემიის მოამბე. ტ. IV. =6. თბილისი

კოპალიანი, ჯ. (1996). *დმანისის ციხე.* თბილისი. ტაბ. XLVI.1.

ლაღიაშვილი, გ. (2011). *არქეოლოგიური გათხრები „ამიდასტურის“ წმინდა გიორგის სახელობის ტაძართან.* თბილისი. გვ. 94. ტაბ. XX. 225.

ლომთათიძე, გ. (1953). *უჯარმის არქეოლოგიური თხრის შედეგები.* სამეცნიერო სესია მიძღვნილი 1952 წლის საველე-არქეოლოგიური კვლევა- ძიების შედეგებისადმი. თბილისი. გვ.11-12.

მინდორაშვილი, დ. (2015). *საქართველოს არქეოლოგია II-III.* ბათუმი. ტაბ.I. 28-31.

მინდორაშვილი დ. 2013. ნასოფლარი ნარლი დარა. საქართველოს ეროვნული მუზეუმის მოამბე. ტ. IV. თბილისი. გვ. 212-226

მინდორაშვილი, დ. (2010). *კვეტერის ციხის არქეოლოგიური მასალა.* თბილისი. გვ. 268-269

მუსხელიშვილი, ლ. (1943). *სამშვილდის სიონის წარწერები და აშენების თარიღი.* ენიმიკის მოამბე. XIII. თბილისი. გვ. 97.

რამიშვილი, რ. (1970). *სიონი.* ივრის ხეობის არქეოლოგიური ძეგლები I. თბილისი.

რამიშვილი, რ. (1983). *ყინვალი არქეოლოგიური კვლევა-ძიება არაგვის ხეობაში.* თბილისი.

ფაღავა, ირ., სპანდერაშვილი, რ., გოგავა, გ., მიქელაძე, დ., ჭანიშვილი, ევ., გაბრიაძე, თ. (2016). *რუსუდან მეფის ვერცხლის ემისია (მასალები კორპუსისთვის, მოჭრის ადგილი, მემორიალური ბუნება, მიმოქცევა, დადამღვა, შენადნობის შემადგენლობა).* საისტორიო კრებული. ტ. 1. გამომცემლობა მხედარი. თბილისი.

ჩიკოიძე, ც. (2007). *რუსთავში მცხოვრები რიგითი მოსახლეობის ყოფა და კულტურა.* საქართველოს შუა საუკუნეების არქეოლოგიური ძეგლები I. თბილისი. გვ.3. ტაბ. XXI.6,8.

ჯაფარიძე, ვ. (1969). *დმანისის არქეოლოგიური ექსპედიციის 1965-1966 წწ.* მუშაობის მოკლე ანგარიში. სსმაე. ტ.I. გვ. 57-76.

ჯაფარიძე, ვ. (1956). *ქართული კერამიკა (X-XIII სს).*

Капанадзе, Д.Г. (1955). *Грузинская нумизматика*. Москва.

Капанадзе, Д.Г. (1957). Родовой знак Багратионов на грузинских средневековых монетах. Нумизматический сборник. ГИМ. Вып. 26. Часть 2. Москва.

Пахомов, Е. А. (1910). *Монеты Грузии*. Часть I. Санкт-Петербург.

Пахомов, Е. А. (1970). *Монеты Грузии*. Монетные клады Азербайджана и других республик, краев и областей Кавказа. Вып. I-IX. Баку. 1926-66.

Рамишвили, Р., Джорбенадзе, В., Гогелиа, Д., Глонти, М., Чихладзе, В., Робакидзе, Ц., Маргвелашвили, М., Мухигулашвили, Н., Рчеулишвили, Г., Циклаури, Дж., Ломидзе,

Ц., Каландадзе, З., Циклаури, И., Церетели, К. (1981). *Археологические исследования в Арагвском ущелье*, ПАИ в 1978 г. Тбилиси. с. 129-143.

Рчеулишвили, Г. М. (1983). *Раскопки городища Жинвали*, АО - 1981 г. Тбилиси. с. 63.

Чубинашвили, Н. (1969). *Самшвилдский Сион*. Тбилиси.

Lang, D. (1955). *The reoccupation of Tiflis by Rusudan in 1230 is marked by the resumption of silver minting after the lapse of over a century*. Studies in the Numismatic History of Georgia in Transcaucasia. New York.

Paghava, Ir., Geradze, G. (2013). T*he Alloy Composition of the Georgian and Ildegizid Coins of the 12th-13th Century*. Pro Georgia, 23. Tbilisi.

Tsotselia, M. (2010). *Coin Finds in Georgia (6th Century BC – 15th Century AD) Wetteren*. 220.

ტაბულების აღწერილობა

ტაბ. I. სამშვილდის სიონის ჩრდილოეთით შესწავლილ სამარხთა განლაგება.

ტაბ. II. №4 სამარხში აღმოჩენილი კერამიკული ნაწარმი.

ტაბ. III- V. №4 სამარხში აღმოჩენილი რუსუდანის ვერცხლის ფული.

Silver Coins of Queen Rusudan from Samshvilde

(Discovery of 2019)

Berikashvili David,
The University of Georgia
d.berikashvili@yahoo.com

Summary

During the 2019 excavation season, the Samshvilde Archaeological Expedition of the University of Georgia discovered a burial ground within the ancient settlement of Samshvilde. The site is located in Kvemo Kartli (South Georgia, Tetritskaro Municipality) and represents a promontory surrounded by deep ravines. On the surface of the promontory, nearby the Sioni Church of 8th century A.D. Cemetery was studied by the team of Archaeologists and as a result of excavation the burial ground (№ 4) was discovered. Despite the fact that the burial ground was damaged by later occupation, finds recovered from here allow us to accurately identify its chronology.

Apart from a partially damaged skeleton, single iron ring, two items of pottery and ten silver coins located in the vicinity of the right arm of the deceased were discovered.

In this article, the burial ground is described and currently available information from the excavation is presented. This includes presenting newly discovered coins which offer an additional source of information for studying historical Samshvilde*.

Details of the ten silver coins recovered are as follows:

1.; silver, D - 25 mm, weight - 2.79 g (Tab.III.1)

Obverse: Bust of Christ, facing, with a halo above the head. Christ holds the Bible in the left hand and three relief beads decorate its cover. The Greek signs “IC XI“ (“Jesus Christ“) are located to the left and to the right of Christ. There is an inscription in “Asomtavruli“ script around the image: ՆՇՔՊԵԼԳՇՈԳՆԼԳՇՊՏԾՇԲՎՀ (in the name of God, was struck in the K’oronikon “un“ [=1230]).

Reverse: the name Rusudan - ՐՆՀ - is located in Centre of the ornamented frame. The Arabic inscription surrounds the frame and the titlo:

ملكة الملكات جلال الدنيا والدين روسدان بنت تامار ظهير المسيح

(“Queen of Queens; Glory of the World and Faith, Rusudan, Daughter of Tamar, Worshipper of the Mmessiah“).

2.; silver, D - 26 mm, weight - 2.79 g (Tab.III.2)

Obverse: Bust of Christ, facing, with a halo above the head; the face is heavily worn. Christ holds the Bible in the left hand and four relief beads decorate its cover. The Greek signs “IC XI“ (“Jesus Christ“) are seen to the left and to the right of the Christ. There is an inscription in “Asomtavruli scrip“ around the image: ՆՇՔՊԵԼԳՇՈԳՆԼԳՇՊՏԾՇԲՎՀ (in the name of God, was struck in the K’oronikon “un“ [=1230]). The inscription is worn above the head of Christ,

* Analyses of earth samples and textile extracted from the burial ground are planned Eliso Kvavadze PhD – University of Georgia/National Museum of Georgia), as well as anthropological analysis for the purpose of identifying the sex, age, pathologies and diet of the deceased (Isabelle Coupal – PhD student of the University of Montreal; Jade Parent – Master’s student of the same university).

but it is legible.

Reverse: the name Rusudan - ᲯᲣᲰ - is located in Centre of the ornamented frame. The slightly damaged Arabic inscription surrounds the frame and the titlo:

ملكة الملكات جلال الدنيا والدين روسدان بنت امار ظهير المسيح

("Queen of Queens; Glory of the World and Faith, Rusudan, Daughter of Tamar, Worshipper of the Mmessiah").

3.; silver, D - 25 mm, weight - 2.83 g (Tab.III.3)

Obverse: Bust of Christ, facing, with a halo above the head. Christ holds the Bible in the left hand and four relief beads decorate its cover. The Greek sign "IC" is seen to the left of Christ. To the right, presumable, "XI" has been worn away. A slightly damaged, but otherwise legible inscription in "Asomtavruli script" surrounds the image: ᲜᲬᲔᲢᲬᲘᲜᲘᲜᲬᲘᲡᲢᲬᲬᲧᲰ (in the name of God, was struck in the K'oronikon "un" [=1230]).

Reverse: ᲯᲣᲰ ("Rusudan") is placed in the Centre of the high, relief, ornamented frame. The Arabic inscription surrounds the frame and the titlo:

ملكة الملكات جلال الدنيا والدين روسدان بنت امار ظهير المسيح

("Queen of Queens; Glory of the World and Faith, Rusudan, Daughter of Tamar, Worshipper of the Mmessiah").

4.; silver, D - 27 mm, weight - 2.62 g (Tab.III.4)

Obverse: Bust of Christ, facing, with a halo above the head. Christ holds the Bible in the left hand and four (?) relief beads decorate its cover. The Greek "IC" is to the left of the Christ and "XI" is to the right of Christ. A partially worn inscription in "Asomtavruli" script surrounds the image: ᲜᲬᲔᲢᲬᲘᲜᲘᲜᲬᲘᲡᲢᲬᲬᲧᲰ (in the name of God, was struck in the K'oronikon), however K'oronikon "un'' [=1230]) is still legible.

Reverse: the name Rusudan "ᲯᲣᲰ" is seen in Centre of the relief and ornamented frame. A partially worn Arabic inscription surrounds the frame and the titlo:

ملكة الملكات جلال الدنيا والدين روسدان بنت امار ظهير المسيح

("Queen of Queens; Glory of the World and Faith, Rusudan, Daughter of Tamar, Worshipper of the Mmessiah").

5.; silver, D - 28 mm, weight - 2.50 g (Tab. IV. 1)

Obverse: Bust of Christ, facing, with a halo above the head. Christ holds the Bible in the left hand and four (?) relief beads decorate its cover. The Greek "IC-XI" ("Jesus Christ") is seen to the left and to the right of Christ. A fully preserved inscription in "Asomtavruli script" surrounds the image: ᲜᲬᲔᲢᲬᲘᲜᲘᲜᲬᲘᲡᲢᲬᲬᲧᲰ (in the name of God, was struck in the K'oronikon "un'' [=1230]).

Reverse: the name Rusudan - ᲯᲣᲰ - is located in Centre of the ornamented frame. The fully preserved, highly relief, Arabic inscription surrounds the frame and the titlo:

ملكة الملكات جلال الدنيا والدين روسدان بنت امار ظهير المسيح

("Queen of Queens; Glory of the World and Faith, Rusudan, Daughter of Tamar, Worshipper of the Mmessiah").

6.; silver, D - 28 mm, weight - 2.72 g (Tab. IV. 2)

Obverse: Bust of Christ, facing, with a halo above the head. Unlike the other coins presented here, the hair of Christ is seen more clearly. Christ holds the Bible, with four beads on the cover. The right hand, like in the remaining nine cases, has a “blessing” position. The Greek “IC-XI” (“Jesus Christ”) is seen to the left and to the right of Christ. A fully preserved inscription in “Asomtavruli script” surrounds the image: ՆՇԷՊԵՒԳՇՈԳՒՆՒԳՇՒՏՊՇՇԲՀ (in the name of God, was struck in the K’oronikon “un’’ [=1230]).

Reverse: the name of Rusudan - ՐՆՀ - located in Centre of the ornamented frame is surrounded by a perfectly preserved, Arabic inscription:

ملكة الملكات جلال الدنيا والدين روسدان بنت تامار ظهير المسيح

(“Queen of Queens; Glory of the World and Faith, Rusudan, Daughter of Tamar, Worshipper of the Mmessiah”).

7.; silver, D - 28 mm, weight - 2.60 g (Tab. IV. 3)

Obverse: Bust of Christ, with a halo above the head, is worn. The Greek signs “IC-XI” seen to the left and to the right of Christ are well legible. Inscription in “Asomtavruli script” which surrounds the image is also partially worn, but is still legible: ՆՇԷՊԵՒԳՇՈԳՒՆՒԳՇՒՏՊՇ (in the name of God, was struck and ԺՅԲ in the K’oronikon “un’’ [=1230]).

Reverse: the name of Rusudan - ՐՆՀ - is located in Centre of the ornamented frame. The frame, instead of the so-called, cuspidal contour’’, is complicated by concentric circles from all four sides. The spaces between the circles are filled by five- and six-pointed stars. The central titlo and the ornamented frame are surrounded by the Arabic inscription:

ملكة الملكات جلال الدنيا والدين روسدان بنت تامار ظهير المسيح

(“Queen of Queens; Glory of the World and Faith, Rusudan, Daughter of Tamar, Worshipper of the Mmessiah”).

8.; silver, D - 27 mm, weight - 2.45 g (Tab. IV. 4)

Obverse: Bust of Christ, facing, with a halo above the head. Christ holds the Bible, with four beads on the cover. The Greek signs “IC-XI” (“Jesus Christ”) are to the left and to the right of Christ. The image is surrounded by a well-preserved inscription in “Asomtavruli”: script: ՆՇԷՊԵՒԳՇՈԳՒՆՒԳՇՒՏՊՇ (in the name of God, was struck and ԺՅԲ in the K’oronikon “un’’ [=1230]).

Reverse: titlo “ՐՆՀ” (“RSN” – Rusudan) is located in Centre of the ornamented frame decorated by a so-called ‘cuspidal contour’ and is surrounded by the Arabic inscription:

ملكة الملكات جلال الدنيا والدين روسدان بنت تامار ظهير المسيح

(“Queen of Queens; Glory of the World and Faith, Rusudan, Daugther of Tamar, Worshipper of the Mmessiah”).

9.; silver, D - 27 mm, weight - 2.61 g (Tab. V. 1)

Obverse: Bust of Christ, facing, with a halo above the head. The halo is complicated by relief dots. Christ holds the Bible in his left hand with four relief beads on the cover. The Greek signs “IC-XI” (“Jesus Christ”) are to the left and to the right of Christ. A well-preserved inscription in “Asomtavruli” script surrounds the image - ՆՇԷՊԵՒԳՇՈԳՒՆՒԳՇՒՏՊՇ (in the name of God, was struck and ԺՅԲ in the K’oronikon “un’’ [=1230]).

Reverse: titlo “ᲯᲣᲩ” (“RSN” – Rusudan) is located in Centre of the ornamented frame decorated by the so-called ‘cuspidal contour’. A six-pointed, relief star is beneath the titlo. The titlo and the frame are surrounded by the Arabic inscription:

ملكة الملكات جلال الدنيا والدين روسدان بنت امار ظهير المسيح

(“Queen of Queens; Glory of the World and Faith, Rusudan, Daughter of Tamar, Worshipper of the Mmessiah”).

10.; silver, D - 25 mm, weight – 2.52 g (Tab. V. 2)

Obverse: Bust of Christ, with a halo above the head. The Greek signs “IC-XI” (“Jesus Christ”) are to the left and to the right of the image. Christ’s right hand is in the “blessing” position and in the left hand he holds the Bible, which, unlike the images shown on other coins presented here, are decorated by five relief beads located in a different position. A heavily worn inscription in “Asomtavruli script” surrounds the image. It is assumed that the content and the K’oronikon of the inscription must bethe same as in case of other coins.

Reverse: titloed name of Rusudan - ᲯᲣᲩ - is written in Centre of the ornamented frame. The frame is decorated by round circles from all four sides. The spaces between the circles are filled by five- and six-pointed stars. The titlo and the ornamented frame are surrounded by the Arabic inscription:

ملكة الملكات جلال الدنيا والدين روسدان بنت امار ظهير المسيح

(“Queen of Queens; Glory of the World and Faith, Rusudan, Daughter of Tamar, Worshipper of the Mmessiah”).

As seen from the above catalogue, despite slight differences, the coins all show the same subject matter and bear the same or similar inscriptions. Having defined the K’oronikon (“un” = 450), to the first half of the 13th century, namely, the year 1230, was established as the date of all of them. Therefore, the date of the burial ground 4 of the Sioni section was assigned the same date.

These types of coins are well known in Georgian numismatics. They have been discovered during excavations of various archaeological sites in Georgia, including Zhinvali, Ujarma, Dedoplistskaro, and all of them are dated to the first half of the 13th century.

The hoard of 11-13th century coins discovered in Samshvilde in 2018-2019 should be considered in this context. This hoard contains copper coins struck in the name of four Georgian monarchs (Demetre I, Giorgi III, Queen Tamar, Giorgi IV) and the above described silver coins represent their chronological continuation.

This numismatic finds from Samshvilde are very significant in terms of the study of separate burial grounds within the settlement, for the broader understanding of the overall Samshvilde former settlement, as well as the history of medieval Georgia.

Tables

Tab. I. Grave distribution map on Sioni Area. Samshvile.

Tab. II. The pottery discovered in the Grave №4. Sioni Area. Samshvilde.

Tab. III-V. Silver Coins of Queen Rusudan of 13th century A.D. Sioni Area. Samshvilde.